PIÚ

Diseño Arter&Citton

HORECA

MONOPIEZA

Estructura de tecnopolímero. Fibra de vidrio reforzada.

Tecnología de moldeo por aire.

Para uso interior/exterior.

ROJO TORTORA

Colores disponibles

Fabricante: S·CAB

Certificados: CATAS®

ITALIANA

VISTAS

CARACTERÍSTICAS

Estructura de tecnopolímero

Uso exterior

MEDIDAS

	MÁX	MIN
A	54 cm	——
B	45 cm	——
C	53 cm	——
D	82 cm	——

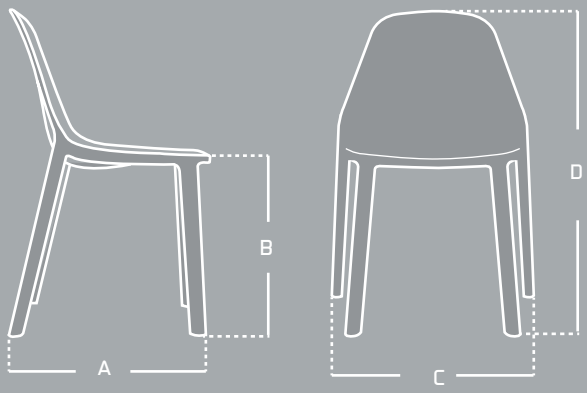

Las medidas pueden variar dependiendo de los materiales y componentes utilizados.